аллюр™
замки и фурнитура

АЛЛЮР 3В1-09А БЕЗ Ц/МЕХ.Б/О ДЛЯ КИТ.МЕТАЛЛ.ДВЕРЕЙ ЗАМОК ВРЕЗНОЙ Б/РУЧ (20)

Код: 5996



ОБЩИЕ ХАРАКТЕРИСТИКИ

Производитель	Аллюр
Страна производства	КИТАЙ
Цвет	Хром
Гарантия	3 года

ГАБАРИТЫ И ВЕС

Вес (брутто)	0.635

УПАКОВКА

Индивидуальная упаковка	Коробка
Штук в коробке	20

ОСОБЕННОСТИ

Класс секретности	1 класс
Тип механизма секретности	без ц/м

ОПИСАНИЕ

Замок врезной цилиндровый с защелкой и задвижкой, без механизма секрета. Предназначен для установки в китайские металлические двери, в качестве основного замка. Реверсивная защелка позволяет устанавливать замок на правые и левые двери.
Три прямоугольных стальных ригеля. Вылет ригелей 20мм. 3 точки запирания. Корпус замка - сталь, толщиной 1,1мм. Удаление ключевого отверстия 60мм. Межосевое расстояние 68мм. Расстояние от центра механизма секрета до задвижки 52мм. Цвет торцевой планки - хром, ширина 24мм.

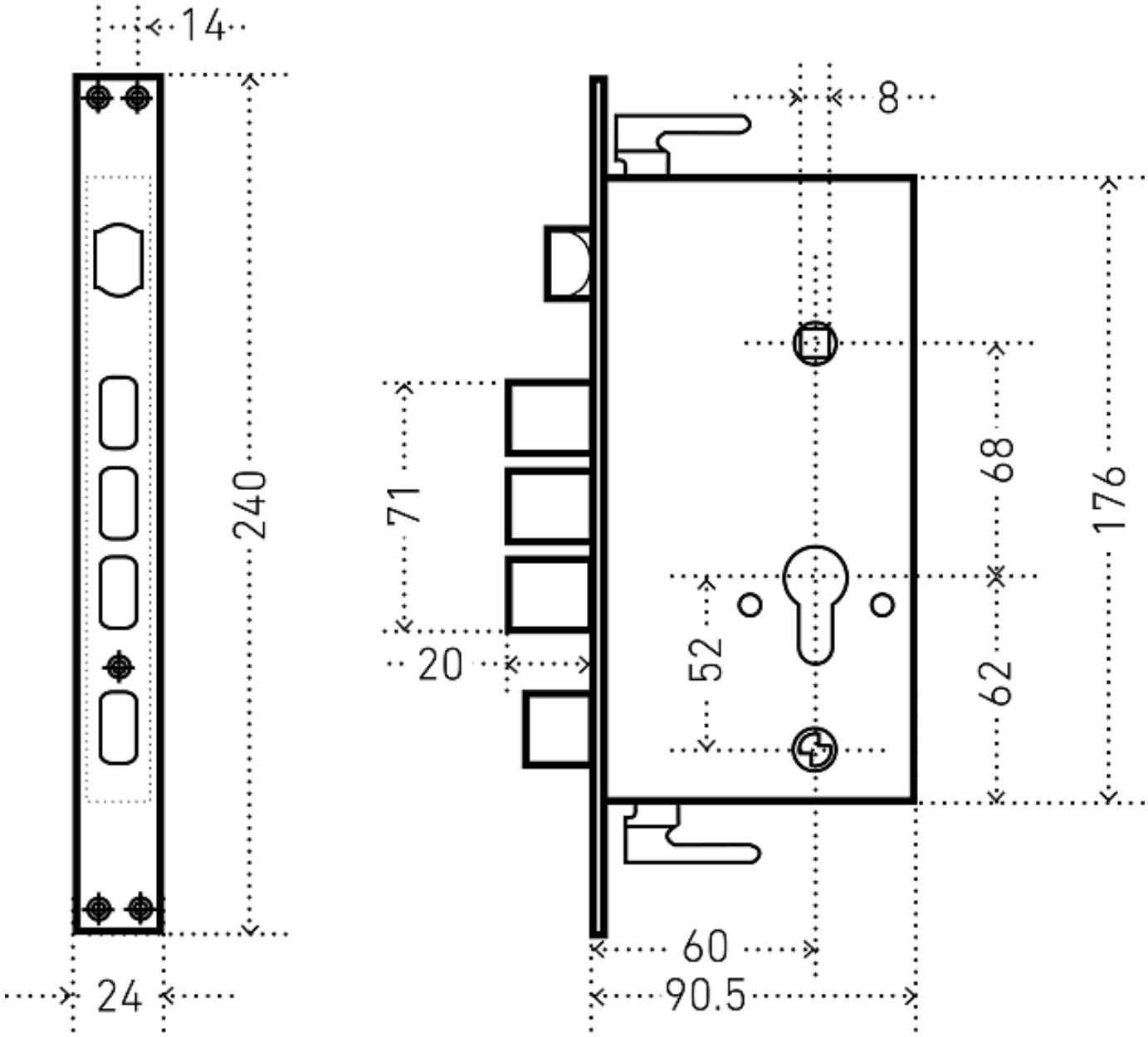

3B1-09A