ПАСПОРТ ИЗДЕЛИЯ

Скобы металлические однолапковые СМО и двухлапковые СМД

1. Назначение и область применения

1.1 Скобы металлические однолапковые и двухлапковые предназначены для крепления гладких и гофрированных труб, металлорукавов, кабелей и проводов к различным поверхностям. Скобы изготавливаются из горячеоцинкованного проката по ГОСТ 52246-2004 с пределом прочности не менее 270 Н/мм^2.

1.2 Для увеличения механической прочности и стойкости к ударным нагрузкам на арочном изгибе скобы добавлено ребро жесткости. На лапках скоб расположены крепежные отверстия овальной формы для возможности смещения скоб без полного демонтажа.

2. Основные технические характеристики

2.1 Внешний вид скоб представлен на рисунках 1 и 2.

2.2 Габаритные размеры представлены в таблицах 1 и 2.

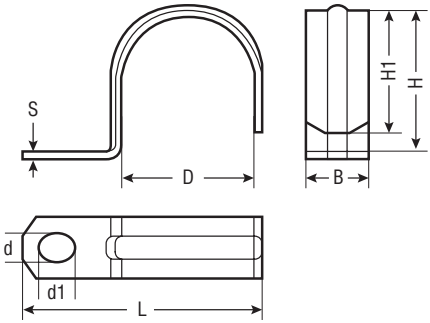

Рисунок 1. *Скоба монтажная однолапковая*

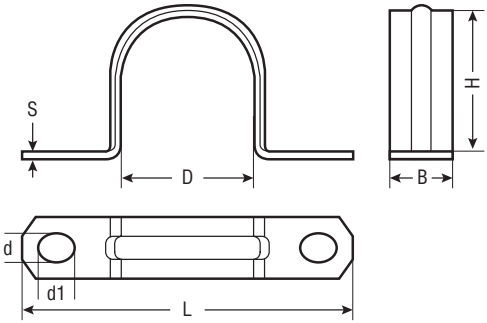

Рисунок 2. *Скоба монтажная двухлапковая*

Артикул	Размеры, мм							
	D	L	B	H	H1	S	d	d1
10-11	10	26,5	10	11	9	1,0	4	6
12-13	12	28,5	10	13	11	1,0	4	6
14-15	14	30,5	10	15	11	1,0	4	6
16-17	16	32,5	10	17	13	1,0	4	6
19-20	19	35,5	12	20	16	1,0	4	6
21-22	21	37,5	12	22	16	1,0	4	6
24-25	24	40,5	12	25	20	1,0	4	6
25-26	25	41,5	12	26	20	1,0	4	6
31-32	31	51	16	32	24	1,2	6	8
38-40	38	59	16	40	33	1,2	6	8
48-50	48	69	16	50	45	1,2	6	8

Таблица 1. *Размеры скоб монтажных однолапковых*

Артикул	Размеры, мм						
	D	L	B	H	S	d	d1
10-11	10	41	10	11	1,0	4	6
12-13	12	43	12	13	1,0	4	6
14-15	14	45	12	15	1,0	4	6
16-17	16	47	12	17	1,0	4	6
19-20	19	50	12	20	1,0	4	6
21-22	21	52	12	22	1,0	4	6
25-26	25	61	14	26	1,0	6	8
31-32	31	67	14	32	1,0	6	8
38-40	38	77	14	40	1,2	6	8
48-50	48	87	14	50	1,2	6	8

Таблица 2. *Размеры скоб монтажных двухлапковых*

2.3 На наружной поверхности нанесена маркировка диаметра скобы.

2.4 Скобы упакованы в пластиковые пакеты (количество варьируется в зависимости от типоразмера) и в транспортные коробки из гофрокартона.

2.5 Срок хранения скоб не ограничен. Срок службы составляет не менее 25 лет при соблюдении условий транспортирования, хранения, монтажа и эксплуатации, указанных в технических условиях. Фактический срок службы определяется техническим состоянием скоб.

3. Условия транспортирования и хранения

3.1 Транспортирование скоб в части воздействия механических факторов – по группе С и Ж ГОСТ 23216, климатических факторов – по группе 4(Ж2) ГОСТ 15150.

3.2 Транспортирование скоб допускается в упаковке изготовителя любым видом крытого транспорта, обеспечивающим предохранение упакованных скоб от механических повреждений, загрязнения и попадания влаги.

3.3 Хранение скоб в части воздействия климатических факторов по группе 2(С) ГОСТ 15150. Хранение скоб осуществляется в упаковке изготовителя в помещениях с естественной вентиляцией при температуре окружающего воздуха от -45 до +50 °С и относительной влажности 70%, допускается хранение при относительной влажности до 95% при температуре 25 °С.

4. Проверка качества

Входной контроль качества скоб при получении и после монтажа производится по следующей методике:

№	Наименование проверки	Критерий	Метод
1	Проверка комплектности	Соответствие фактического количества транспортным документам и этикеткам	Сравнение
2	Проверка маркировки	Соответствие маркировки изделий транспортным документам и этикеткам	Сравнение
3	Проверка однородности материала	Отсутствие инородных включений, однородность внешней поверхности	Визуальный осмотр
4	Проверка качества изготовления	Отсутствие царапин, раковин, сколов и трещин.	Визуальный осмотр